Ficha CIG 1666

Museo de Málaga

Núm. Inventario: MM S/N 60

Procedencia: Cerro del Villar
Contexto: Estrato II cortes 3, 4 y 5
Cronología: 650 - 575
Coordenadas: 36.9096 - -4.0599
URL: https://bd.iberiagraeca.net/fichas/1666

IMÁGENES

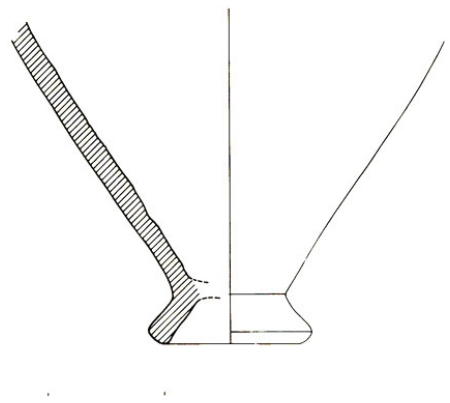

Cerro del Villar, MUSEO DE MÁLAGA S/N 60
CABRERA 1991, 121, nº 60

BIBLIOGRAFÍA

CABRERA 1994b - **P. Cabrera:** Importaciones arcaicas del Cerro del Villar, Guadalhorce (Guadalhorce-Málaga), *in:* CABRERA, P./OLMOS, R./SANMARTÍ, E. (coords.), *Iberos y griegos: lecturas desde la diversidad,* Simposio Internacional celebrado en Empúries (3-5 de abril de 1991), *Huelva Arqueológica* XIII-1, Huelva, 98-121. (p. 107, 121, nº 61)

CERÁMICA

Origen: Samos

Forma: Ánfora de transporte
Parte Conservada: Pie
Observaciones: El fondo parece haber sido recortado intencionadamente.

Autor: Beatriz Domingo (MAN)

Supervisor: Paloma Cabrera (CIG)

Fecha: 08-06-2011

Control F. Cerámica: Revisada

Fichero PDF de la ficha **Ficha CIG 1666** generado el **11/24/2026 a las 01:39:16**